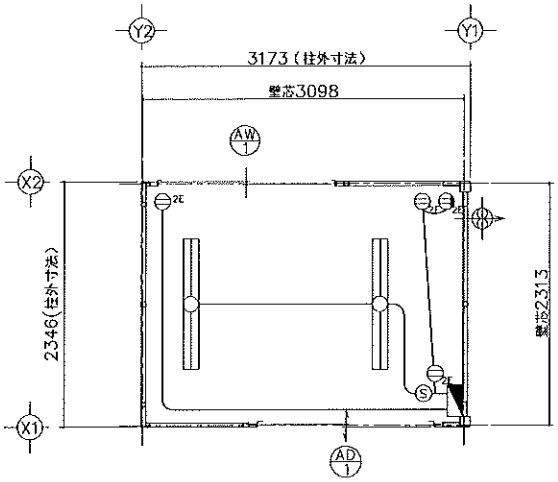

平面図

仕様	
寸法	L3300×W2357×H2675（外々寸法）
構造	鉄骨造（軽量鉄骨造）
屋根	金属折板張り t=0.5mm
天井	化粧合板張り t=4
	断熱材：スチレンフォーム
床	構造用合板張り t=12
	仕上：フロアペイント
壁（複合パネル）	外壁：カラー鋼板
	断熱材：スチレンフォーム t=25
	内壁：カラー鋼板
電気	照明器具（32W×2灯）2基，換気扇10cm
	漏電ブレーカー（30A）、ブレーカー（20A×2）
外部建具	アルミサッシ

建具表（外観）

AD 1 引戸	AW 1 引違窓（H1000）
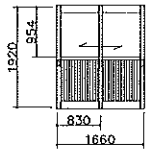	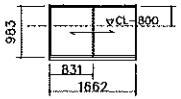
フロートガラスt=3mm	フロートガラスt=3mm

凡例

記号	名称	仕様
	換気扇	φ100 パイプファン
	照明器具	FL−32W×2灯
	分電盤	別図に示す
S	スイッチ	1P 300V 10A
	天井付けコンセント	15A×口数 125V
	壁付けコンセント	2口の合計15Aまで 125V

分電盤

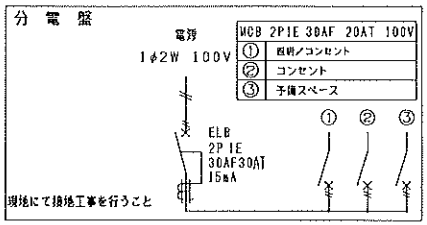

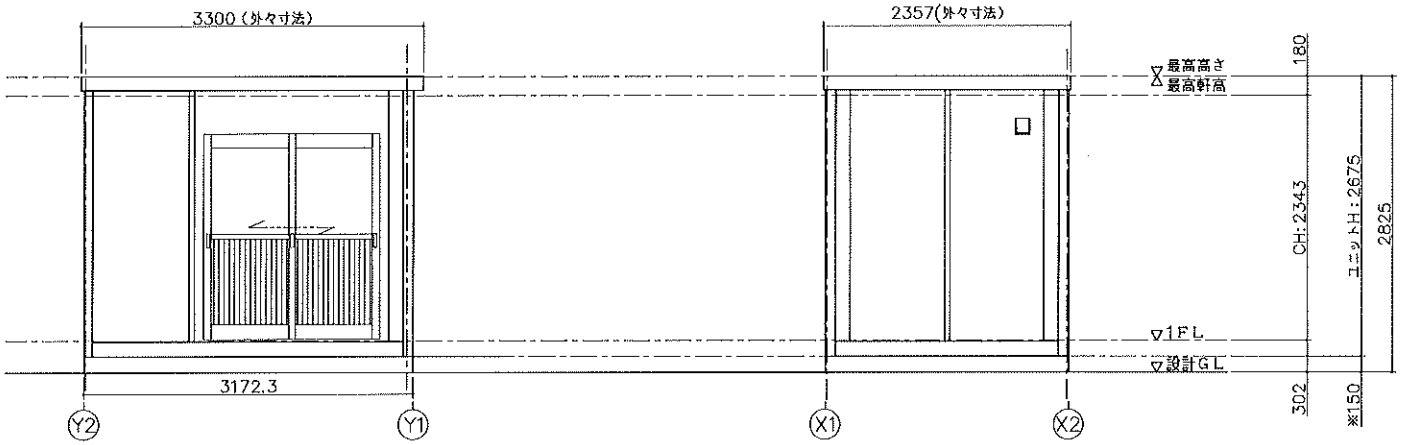

Ⓧ1 通り立面図

Ⓨ1 通り立面図

面積表		
延床面積	3.098×2.313	7.16㎡

※現場により異なります

MOBILE SPACE by 三協フロンテア	承認	作図	縮尺	日付	工事名称	型式	お客様確認欄	図面番号
	−	−	1:50 (A3)	−/−/−	標準図	CT−32J	年 月 日	A−00
					図面名称：平面図・立面図・電気配線図・仕様表	設計番号：ホームページ		