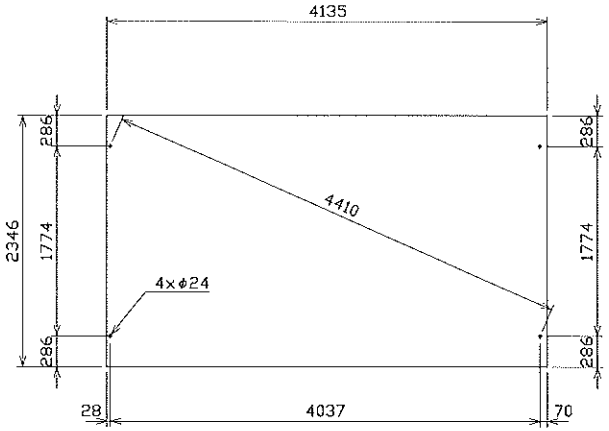

アンカー位置図

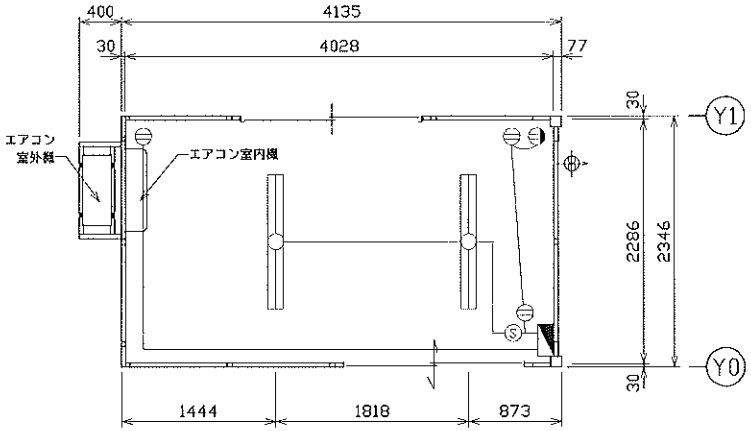

平面図

仕様		
最大寸法	L4260×W2357×H2678	
室内寸法	L4028×W2286×H2343	
建築面積	L4134.5×W2346 (9.70m²)	
構造	鉄骨構造	
屋根	金属折板張り t=0.35mm	
天井	化粧合板張り t=4mm 断熱材:ｽﾁﾚﾝﾌｫｰﾑ	
床	耐水合板張り t=12mm +ﾌﾛｱﾍﾟｲﾝﾄ仕上げ	
壁	複合ﾊﾟﾈﾙ	外壁：ｶﾗｰ鉄板 t=0.27mm
		断熱材：ｽﾁﾚﾝﾌｫｰﾑ t=25mm
		内壁：ｶﾗｰ鉄板 t=0.27mm
電気	照明器具：(40W×2灯)2基、換気扇：パイプファンφ100	
	漏電ブレーカー(30A)、ブレーカー(20A×2)	
建具	アルミ引違戸 H1950×W1700	
	アルミ引違窓 H1060×W1700	
重量	約1250kg	

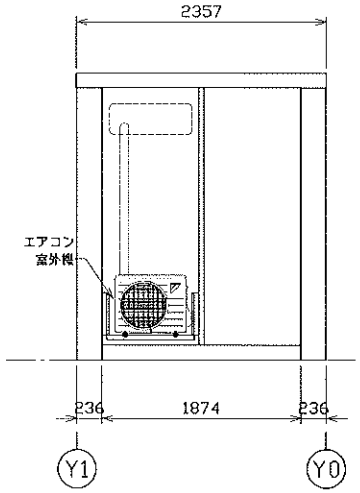

(X0) 通り立面図

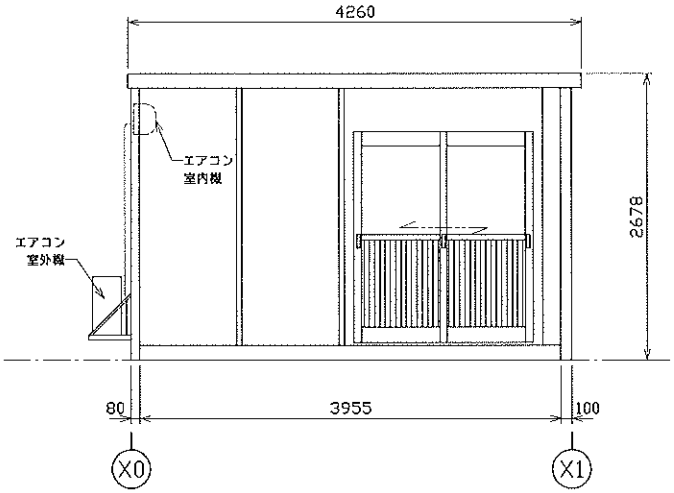

(Y0) 通り立面図

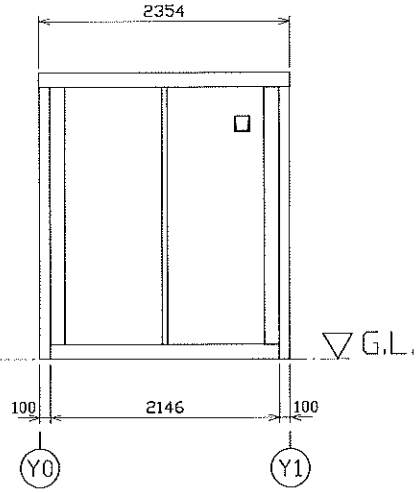

(X1) 通り立面図

SANKYO FRONTIER CO.,LTD.	CHECKED	DESIGN	SCALE 1:50 (A3)	DATE	TITLE 標準図(エアコン付)	TYPE CT-41J	DWG.NO —
					NAME 平面図・立面図	FILE.NO	