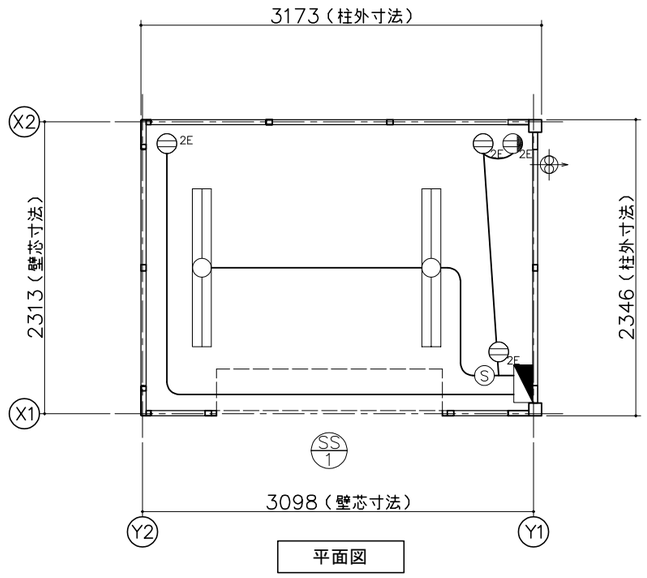


平面図

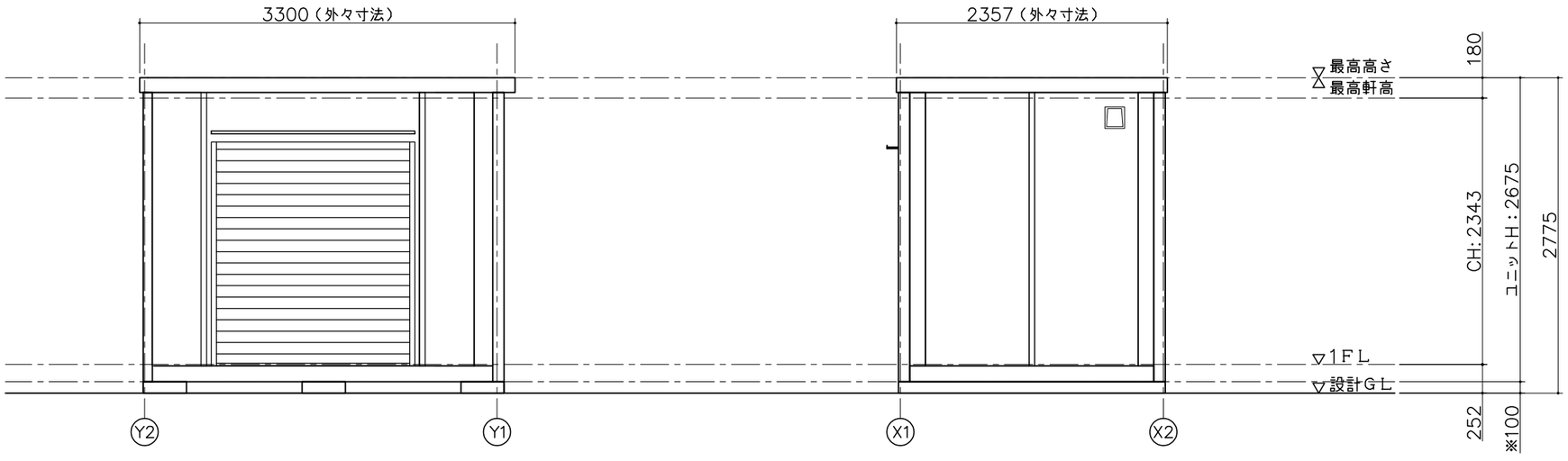


X1通り立面図　　Y1通り立面図

| 仕　　様 | |
|---|---|
| 寸法 | L3300×W2357×H2675（外々寸法） |
| 構造 | 鉄骨造 |
| 屋根 | ガルバリウム鋼板葺き　t=0.5 |
| | 断熱材：スチレンフォーム　t=25 |
| 天井 | 下地：合板　t=12 |
| | 仕上：化粧合板　t=4 |
| 床 | 下地：合板　t=12 |
| | 仕上：フロアペイント |
| 壁（複合パネル） | 外壁：カラー鋼板 t=0.27 |
| | 断熱材：スチレンフォーム　t=25 |
| | 内壁：カラー鋼板 t=0.27 |
| 電気 | 照明器具（32W×2灯）2基、パイプファンφ100 |
| | 漏電ブレーカー（30A）、ブレーカー（20A×2） |
| 外部建具 | 軽量シャッター（内巻）　開口：W1700×H1940 |

建　具　表（外観）

SS 1　軽量シャッター（内巻）

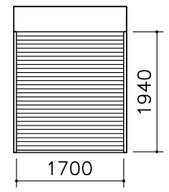


| 凡　　例 | | |
|---|---|---|
| 記号 | 名称 | 仕様 |
| | 換気扇 | パイプファン　φ100 |
| | 照明器具 | FL−32W×2灯 |
| | 分電盤 | 別図に示す |
| S | スイッチ | 1P 300V 10A |
| | 天井付けコンセント | 15A×口数　125V |
| | 壁付けコンセント | 2口の合計15Aまで　125V |

分　電　盤

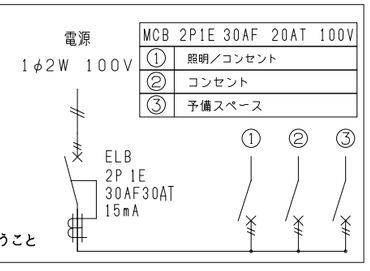


現地にて接地工事を行うこと

| 面　積　表 | | |
|---|---|---|
| 延床面積 | 3.098×2.313 | 7.16㎡ |

※現場により異なります

| | 承認 | 作図 | 縮尺 | 日付 | 工事名称 | 型式 | お客様確認欄 | 図面番号 |
|---|---|---|---|---|---|---|---|---|
| MOBILE SPACE by 三協フロンテア | − | − | 1:50 (A3) | --/--/-- | 標準図 | CT−32JP | 年　月　日 | A−00 |
| | | | | | 図面名称：平面図・立面図・電気配線図・仕様表 | 設計番号：ホームページ | | |