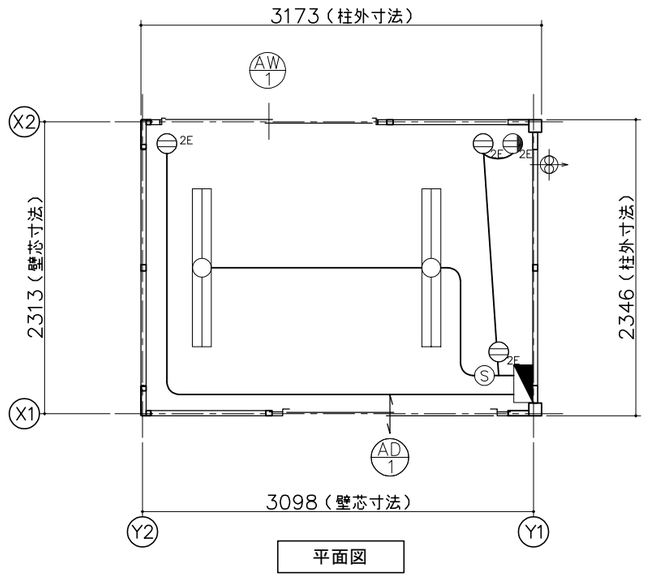

平面図

仕　　様	
寸法	L3300×W2357×H2675（外々寸法）
構造	鉄骨造
屋根	ガルバリウム鋼板葺き　t=0.5
	断熱材：スチレンフォーム　t=25
天井	下地：合板　t=12
	仕上：化粧合板　t=4
床	下地：合板　t=12
	仕上：フロアペイント
壁（複合パネル）	外壁：カラー鋼板 t=0.27
	断熱材：スチレンフォーム　t=25
	内壁：カラー鋼板 t=0.27
電気	照明器具（32W×2灯）2基、パイプファンφ100
	漏電ブレーカー（30A）、ブレーカー（20A×2）
外部建具	アルミサッシ

建　具　表（外　観）

AD 1　引戸

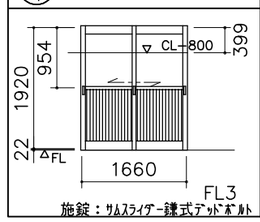

施錠：サムスライダー鎌式デッドボルト

AW 1　引違窓（H1000）

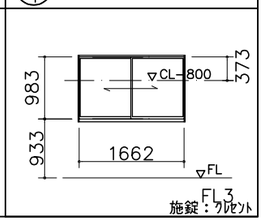

施錠：クレセント

凡　　例

記号	名称	仕様
	換気扇	パイプファン　φ100
	照明器具	FL-32W×2灯
	分電盤	別図に示す
S	スイッチ	1P 300V 10A
	天井付けコンセント	15A×口数　125V
	壁付けコンセント	2口の合計15Aまで　125V

分　電　盤

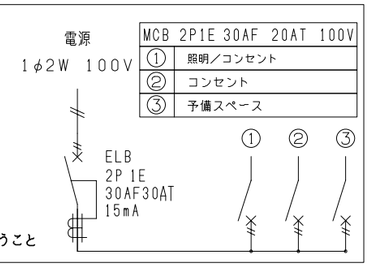

現地にて接地工事を行うこと

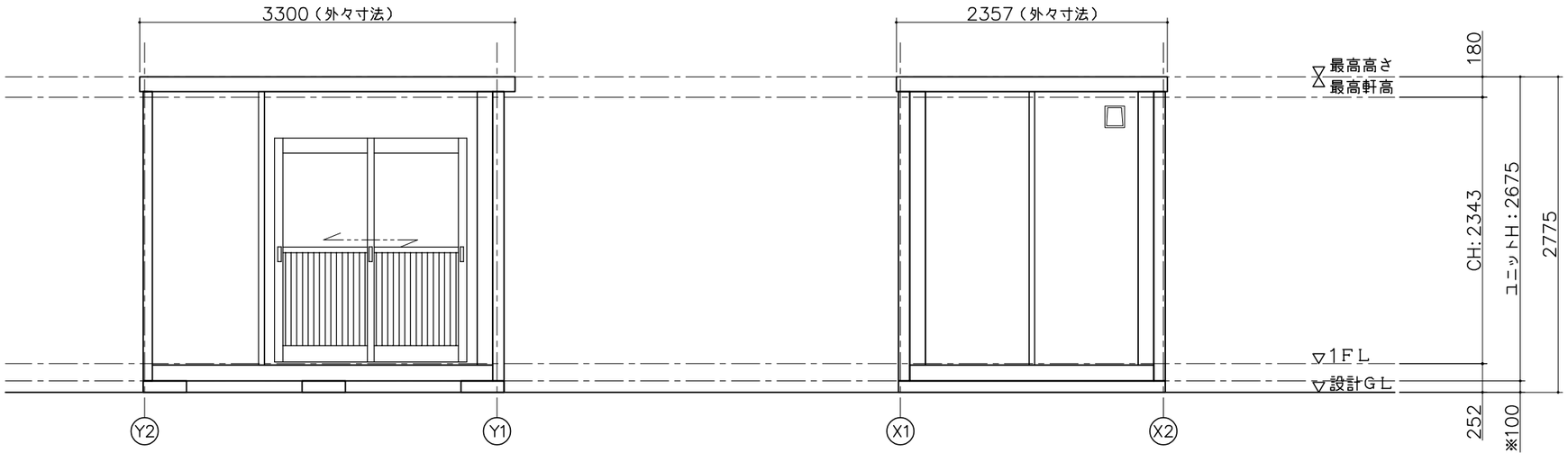

X1通り立面図　　Y1通り立面図

面　積　表		
延床面積	3.098×2.313	7.16㎡

※現場により異なります

MOBILE SPACE by 三協フロンテア	承認	作図	縮尺	日付	工事名称	型式	お客様確認欄	図面番号
	–	–	1:50 (A3)	--/--/--	引戸仕様標準図	CT-32J	年　月　日	A-00
					図面名称 平面図・立面図・電気配線図・仕様表	設計番号 ホームページ		