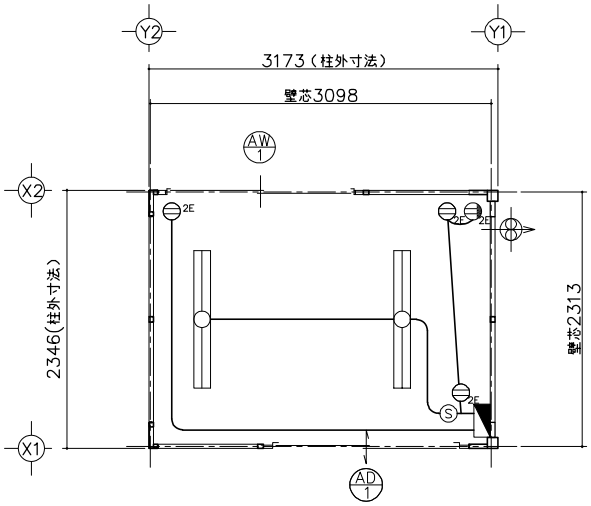

平面図

仕様	
寸法	L3300×W2357×H2675（外々寸法）
構造	鉄骨造（軽量鉄骨造）
屋根	金属折板張り t=0.5mm
天井	化粧合板張り t=4
	断熱材: ｽﾁﾚﾝﾌｫｰﾑ
床	構造用合板張り t=12
	仕上：フロアペイント
壁（複合パネル）	外壁：カラー鋼板
	断熱材：スチレンフォーム t=25
	内壁：カラー鋼板
電気	照明器具（32W×2灯）2基，換気扇10cm
	漏電ｱﾚｰｶｰ（30A）、ブレーカー（20A×2）
外部建具	アルミサッシ

建具表（外観）	
AD 1 引戸	AW 1 引違窓（H1000）
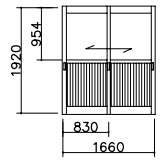	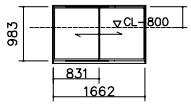
フロートガラスt=3mm	フロートガラスt=3mm

凡例		
記号	名称	仕様
	換気扇	φ100 パイプファン
	照明器具	FL-32W×2灯
	分電盤	別図に示す
S	スイッチ	1P 300V 10A
	天井付けコンセント	15A×口数 125V
	壁付けコンセント	2口の合計15Aまで 125V

分電盤

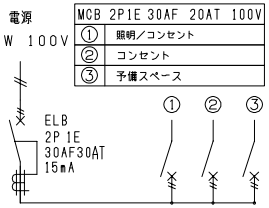

現地にて接地工事を行うこと

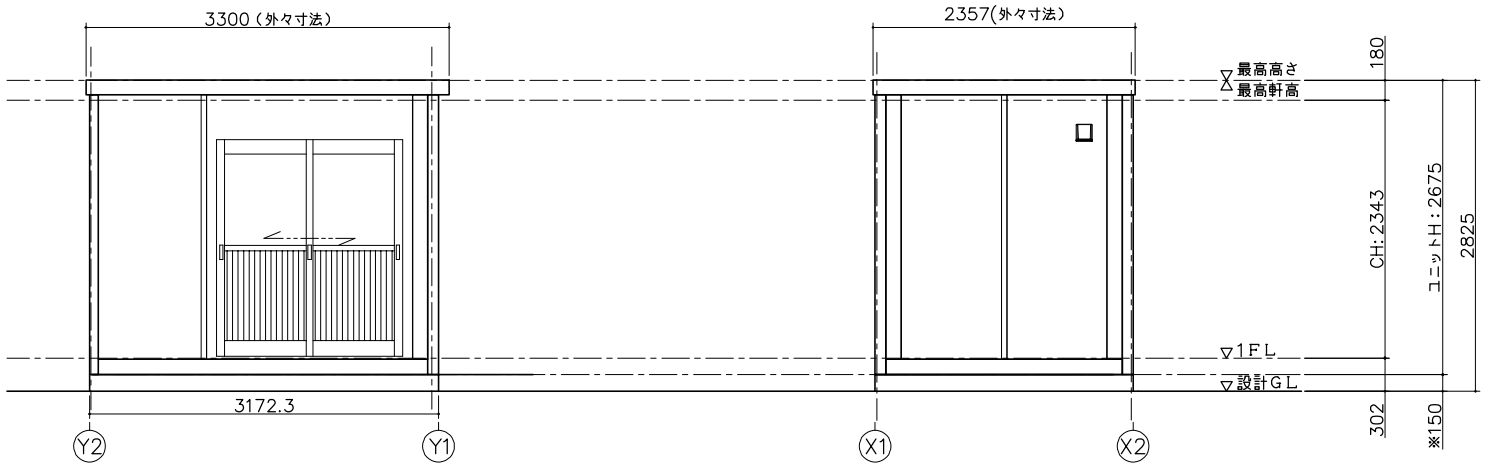

X1 通り立面図　　Y1 通り立面図

面積表		
延床面積	3.098×2.313	7.16m²

※現場により異なります

MOBILE SPACE by 三協フロンテア	承認 -	作図 -	縮尺 1:50 (A3)	日付 --/--/--	工事名称 標準図	型式 CT-32J	お客様確認欄 年 月 日	図面番号 A-00
					図面名称 平面図・立面図・電気配線図・仕様表	設計番号 ホームページ		